Ficha CIG 6620

Museu d´Arqueologia de Catalunya - Empúries

Núm. Inventario: MAC EMP-11596

Procedencia: Empúries
Contexto: Neápolis 1985, Corte 1/7000 UE 7019
Cronología: 450 - 400
Coordenadas: 42.13476 - 3.1206
URL: https://www.bd.iberiagraeca.net/fichas/6620

IMÁGENES

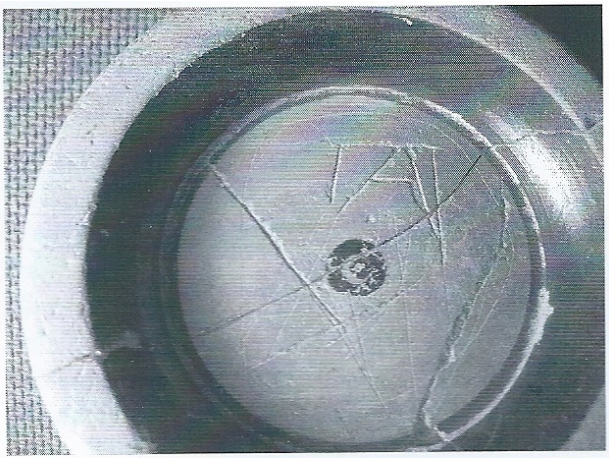

Empúries, MAC EMP-11596
De Hoz García-Bellido 2014

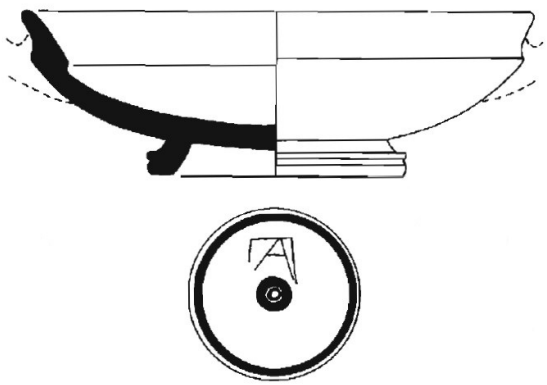

Empúries, MAC EMP-11596
SANMARTI GREGO et alii 1986b

BIBLIOGRAFÍA

SANMARTI GREGO *et alii* 1986b - **E. Sanmartí Grego *et alii*:** Las estructuras griegas de los siglos V y IV a. de J.C., halladas en el sector sur de la Neápolis de Ampurias, *Quaderns de prehistòria i arqueologia de Castelló* 12, Castellón, 141-218.
(p. 157; p. 156, fig. 7, nº 10) [+ inf.]
DE HOZ GARCIA-BELLIDO 2014 - **M.ª P. de Hoz García-Bellido:** *Inscripciones griegas de España y Portugal,* Bibliotheca Archaeologica Hispana 40, Real Academia de la Historia, Madrid.
(p. 64-65, nº 44)

CERÁMICA

Origen: Ática
Técnica: C. de barniz negro
Forma: Copa Cástulo
Parte Conservada: Base
Tipo Decoración: Barnizada

Marcas e Inscripciones:

> **Marca 1: Tipo:** Incisa, , **Lengua:** Griego, , **Posición:** Fondo externo, , **Transcripción:** "*ΠA*"

Observaciones: Según DE HOZ GARCÍA BELLIDO 2014, grafito con la abreviatura del nombre de propietario o mercader. La letra A se encuentra dentro de la Π.

Autor: Pol Carreras (CIG)

Supervisor: Xavier Aquilué (CIG)

Fecha: 28-12-2015

Control F. Cerámica: Revisada
